Yaşar

JET FİLTRE

- Jet Filter
- Фильтр-циклон
- Filtro
- Jet Filter
- Jet Filtro (Filtro de Mangas)
- Filtro a Jato



TR

KULLANIM AMACI

Jet Filtreler, toz ve hava karışımının, filtre torbaları sayesinde yüksek verimle ayrıştırılması için kullanılır. Toz tutularak, temiz hava bacadan atmosfere atılır. Çalışma basıncı 0,5 bardır.

KULLANIM ALANI

Gıda işleme sektöründe, pirinç, un ve irmik fabrikalarında, yem fabrikalarında, bisküvi ve pasta fabrikalarında, fındık fabrikalarında, ahşap, tütün, pamuk sanayiinde, metal olmayan mineralleri işleme sanayiinde, taş ve toprak sanayiinde, çimento sanayiinde vb. alanlarda kullanılabilmektedir.

ÖZELLİKLERİ VE AVANTAJLARI

- Ürüne göre filtrenin yüklenim kapasitesi,
- Filtre torbalarının maksimum temizleme kapasitesi,
- Temizlenmiş havanın yüksek verimde temizleme oranı,
- Filtre ile birleşik temizleme havası tankı sayesinde ilave bir tanka ihtiyaç yoktur.
- Çelik konstrüksiyon.
- Az bakım, uzun sağlam çalışma.
- Yüksek temizleme derecesi.

TEKNİK ÖZELLİKLERİ

- İhtiyaç ve kullanım alanına göre düz veya konik taban olarak imal edilebilmektedir.
- 39-52-78 ve 104 torbalı olarak istenilen kapasitede imal edilir.
- Jet siklonlar (filtre), basınçlı ve vakumlu sistemlerde kullanılabilmektedir.
- Filtre torbalarının temizliği, yağ ve su içermeyen sistemlerde 0,5 barlık basınçlı hava yardımıyla yapılmaktadır.
- Temizleme havası tüketimi şu formül kullanılarak hesaplanır: 30-40 Nl. (Newton litre) x torba x üfleme olarak hesaplanmaktadır.
- Kullanılacak alana göre filtrenin yükleme kapasitesi değişkenlik göstermektedir.
- Filtreler sisteme bağlanan kompresör basıncı ile veya blower pompa ile temizleme sistemli olarak imal edilebilir.
- Blower pompa kullanılan sistemlerde kompresör havasına ve dahili tanka ihtiyaç yoktur.
- Filtre altında biriken tozların dışarıya atılması için rotoflow veya hava kilidi kullanılmaktadır.
- Filtrelerde bulunan zaman kontrolü ve/ya da diferansiyel dişli basınç kontrollü istenilen zaman dilliminde filtre torbalarının temizlenmesi sağlanmaktadır.

Yaşar

MAKİNANIN TEKNİK RESMİ

MACHINE TECHNICAL DRAWING

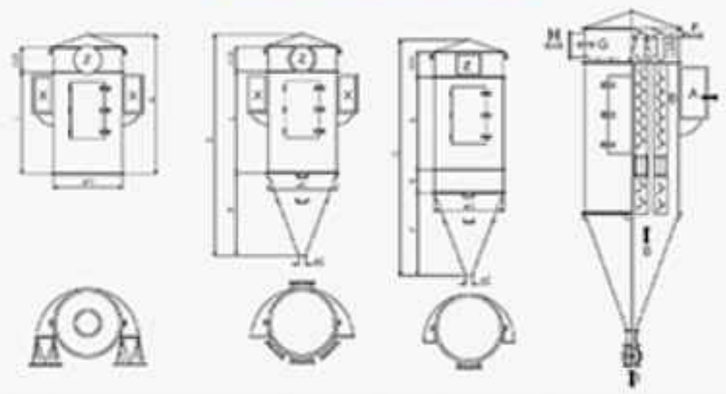

Ürün Kodu - Product Code		YJF-39		YJF-52		YJF-78		YJF-104	
L mm		1800	2400	1800	2400	1800	2400	1800	2400
Filtre Alanı / Filter Area m²		25	33,5	33,3	44,7	50	67	66	89
ÖLÇÜLER mm DIMENSIONS mm	A	2608	3208	2628	3228	2700	3300	2747	3347
	B	4266	4866	4506	5106	5130	5730	5281	5881
	C	4656	5256	4936	5536	5610	6210	5811	6411
	ØD	1340		1500		1840		2020	
	E	390		430		480		530	
	F	1658		1878		2430		2534	
	Giriş Normal /Geniş - Input Normal /Large x	300X650/300X1100		360X750/360X1250		500x800/500x1250		500x800/500x1550	
	Z	ø500/870x470		ø650/1130x470		470x850/1560x470		470x1070/1980x470	
	ØG	145		145		145		145	
	m³	15,1	17,5	19,2	22,1	27,6	32	32,9	38

EN

INTENDED USE

Jet filters are used to separate dust and air by means of filter bags with high efficiency. By holding the dust, clean air is released into the atmosphere from the exhaust funnel. The operating pressure is 0,5 bar.

APPLICATION FIELDS

These filters can be used in a wide variety of fields such as food processing industry, rice, flour and semolina mills, feed, biscuits, pasta and hazelnut factories, wood, tobacco and cotton industries, non-metallic minerals processing industry, stone, soil and cement industries etc.

FEATURES & ADVANTAGES

- Filter loading capacity according to the product range
- Max cleaning capacity of the filter bags
- The cleaning ratio of the cleaned air at the high efficiency
- No additional tank required thanks to the filter and combined cleaning air tank
- Steel construction
- Low Maintenance and a long term robust operating
- High level of cleaning

TECHNICAL SPECIFICATIONS

- Tailor made production as flat or conical or base available dependent on the requirements and the fields used.
- Bag filters can be produced to the sizes of 39-52-78 and 104 in the capacity desired.
- Jet cyclones (filters) can be used in the pressure and vacuum systems.
- The cleaning of bag filters can be made with the compressed air at 0.5 bars in the systems that don't contain oil and water .
- The cleaning air consumption can be calculated with the formulation of 30-40 Nlt (Newton litre) x Bag x Blow.
- The loading capacity of filter can vary according to the field of use.
- Filters with the cleaning system can also be produced through connection to the system by the compressor pressure or blower pump.
- No additional tank or compressor air required for the systems blower pump used.
- Air lock or Rotoflow is used for the removal of dust particles collected under the filter.
- The cleaning of bag filters can be achieved through the time-controlled and/or differential gear pressure control system in the period of time required.